# Aikuisten kerrossänky

## Kokoamisohje

Pakila työkeskus logistiikka

# Ruuvit & Tappimutterit

**1x** Kuusiokolo-avain

1**x** 6,3 x 60

**6x** 5 x 35 T25

12**x** 3,5 x 35 T15

18**x** M6 10 x 13

18**x** M6 60 x 60

# Osat

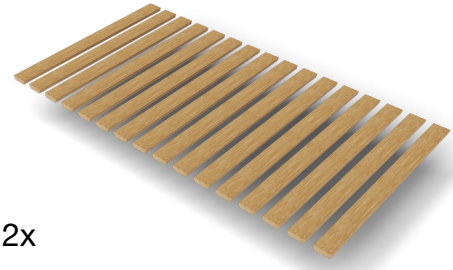

2x

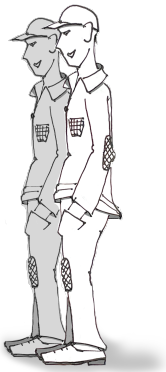

2x

1x

1x

1x

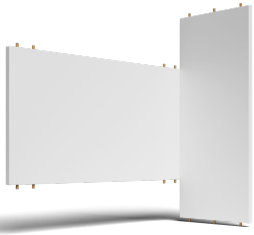

1x

2x

2x

Huomio! Reiät yläpuolella

1x

1x

1x

1x

# Aikuisten kerrossänky alasänky

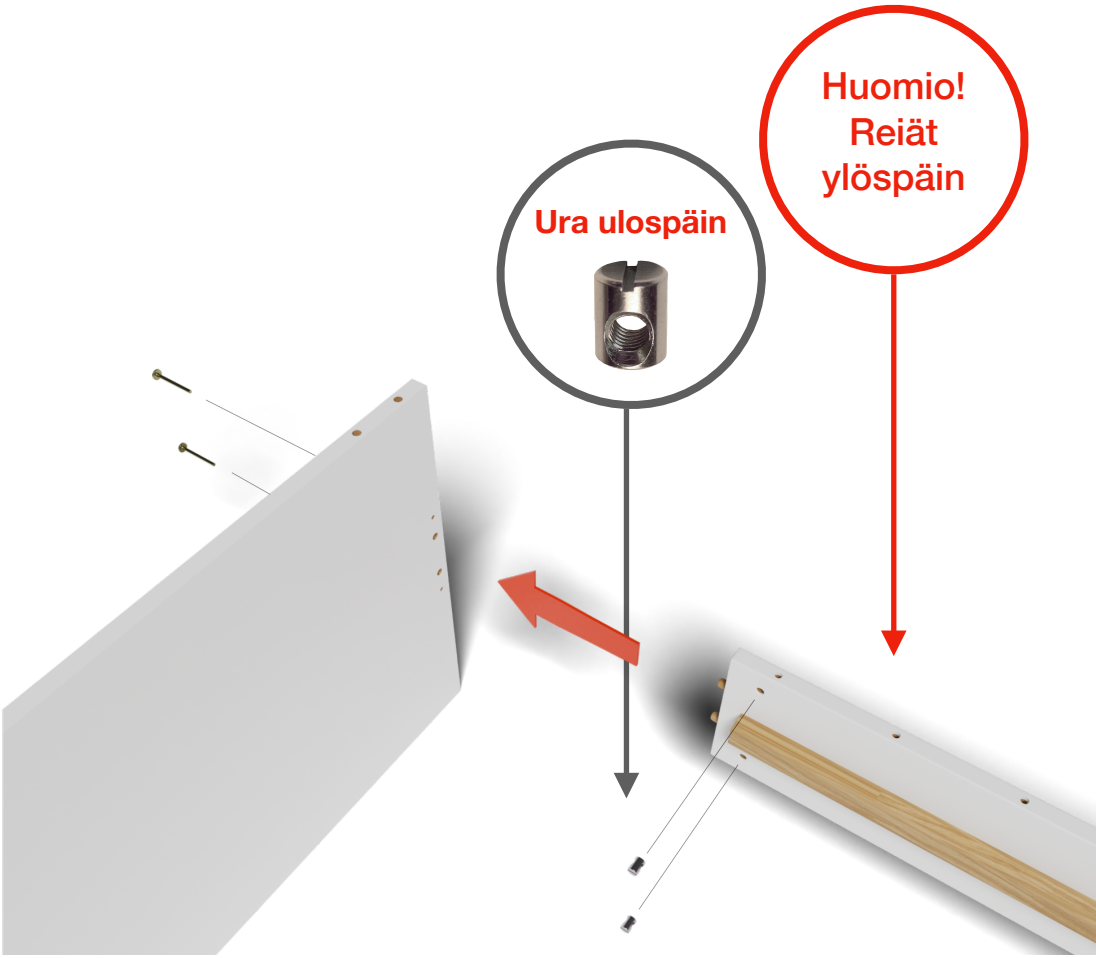

# Aikuisten kerrossänky
# alasänky

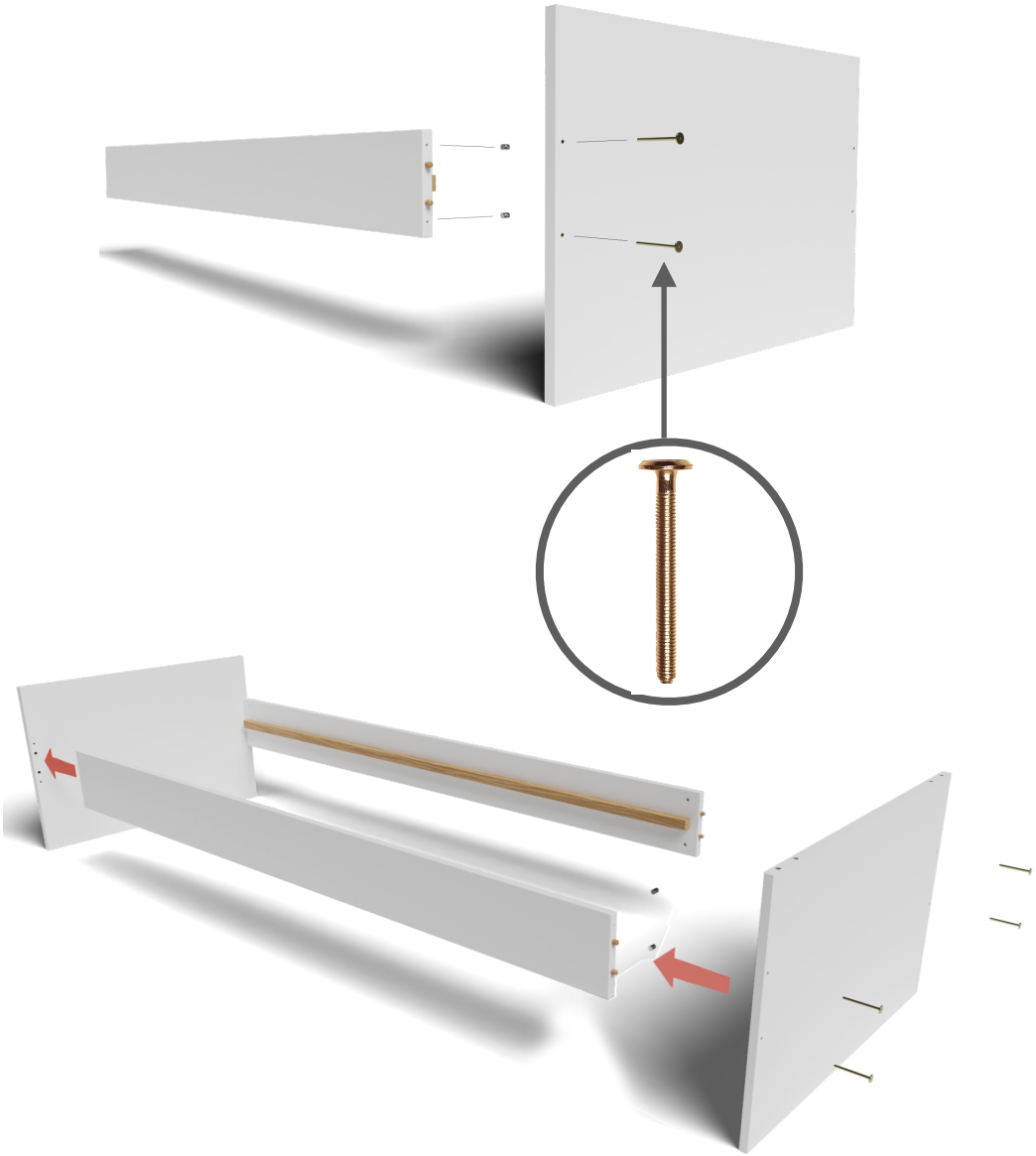

# Aikuisten kerrossänky
# alasänky

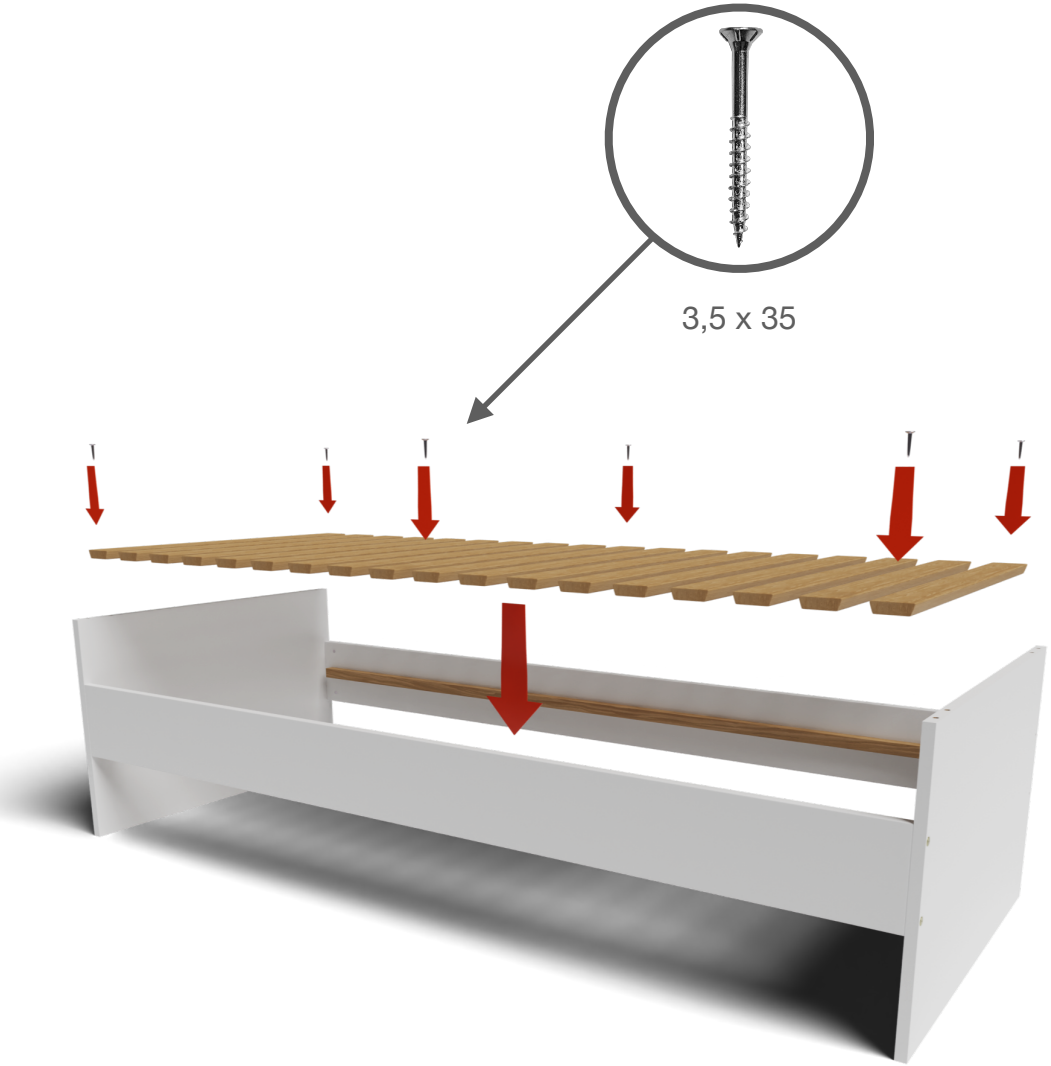

# Aikuisten kerrossänky
# alasänky

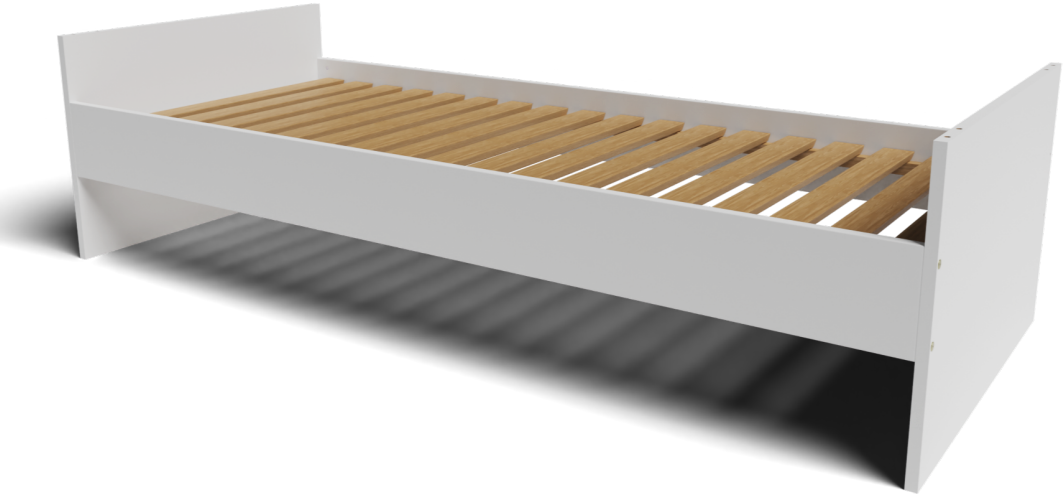

# Aikuisten kerrossänky yläsänky

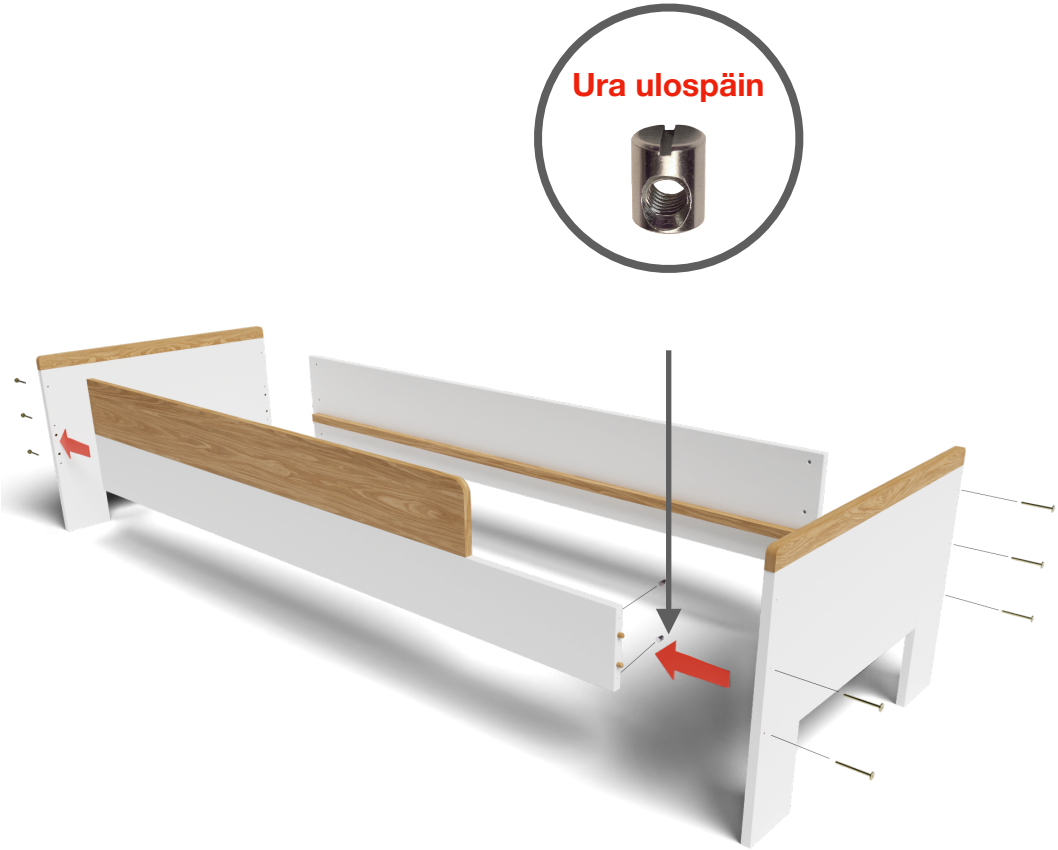

# Aikuisten kerrossänky
# yläsänky

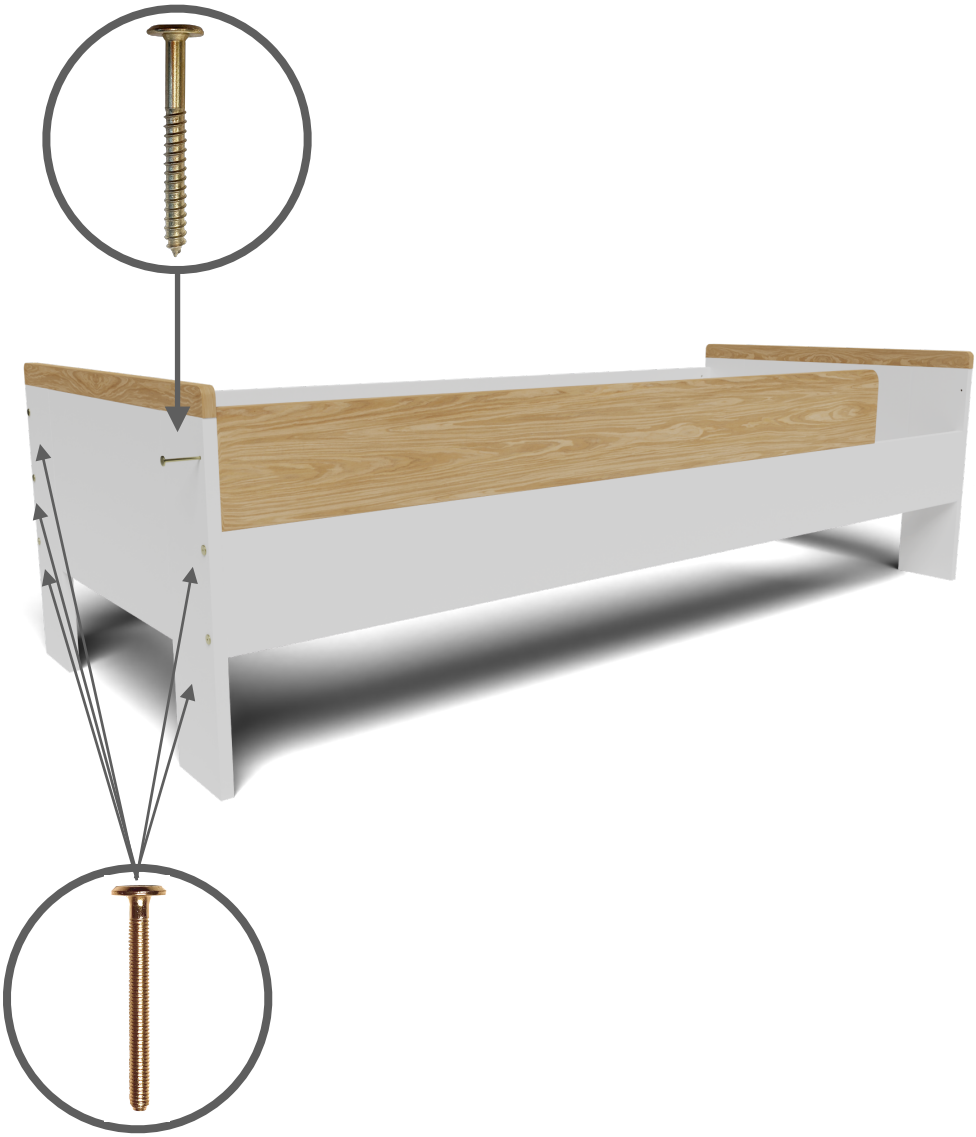

# Aikuisten kerrossänky yläsänky

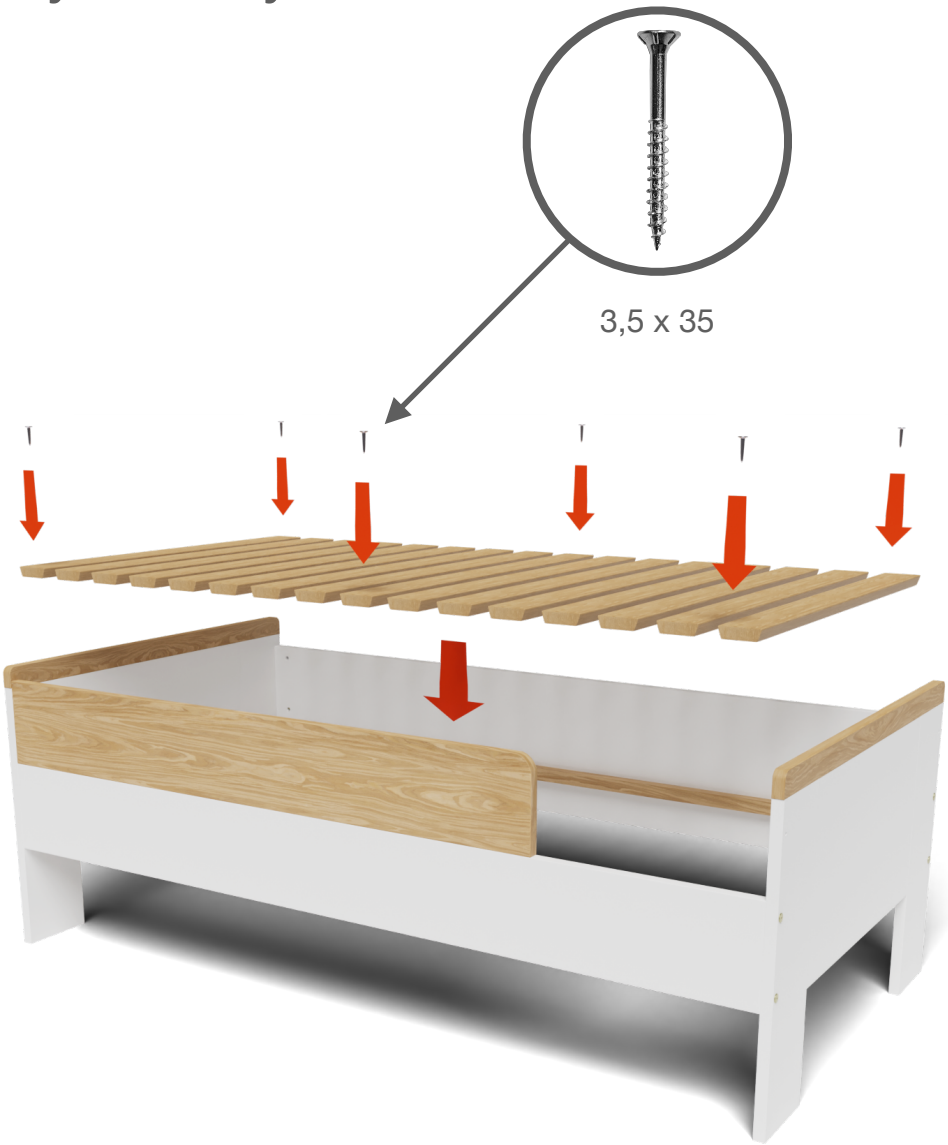

# Aikuisten kerrossänky
# yläsänky

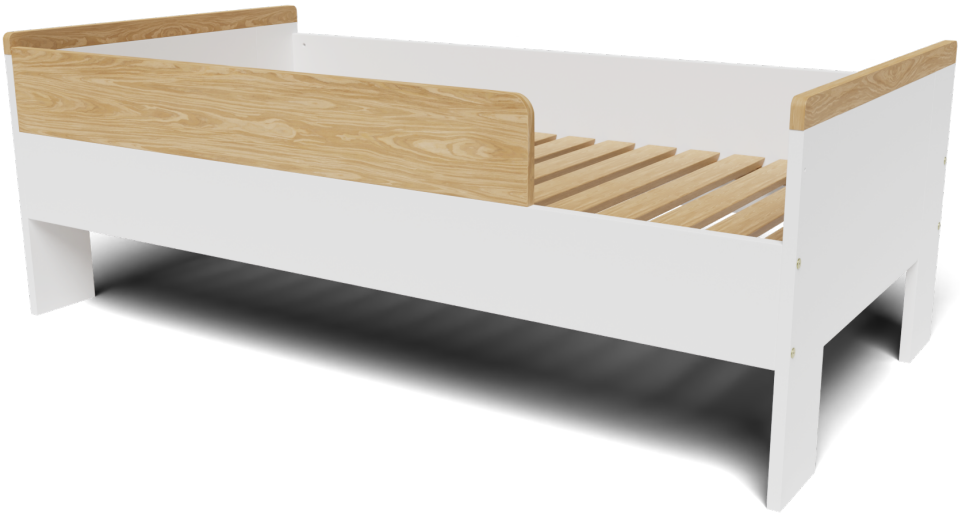

# Aikuisten kerrossänky

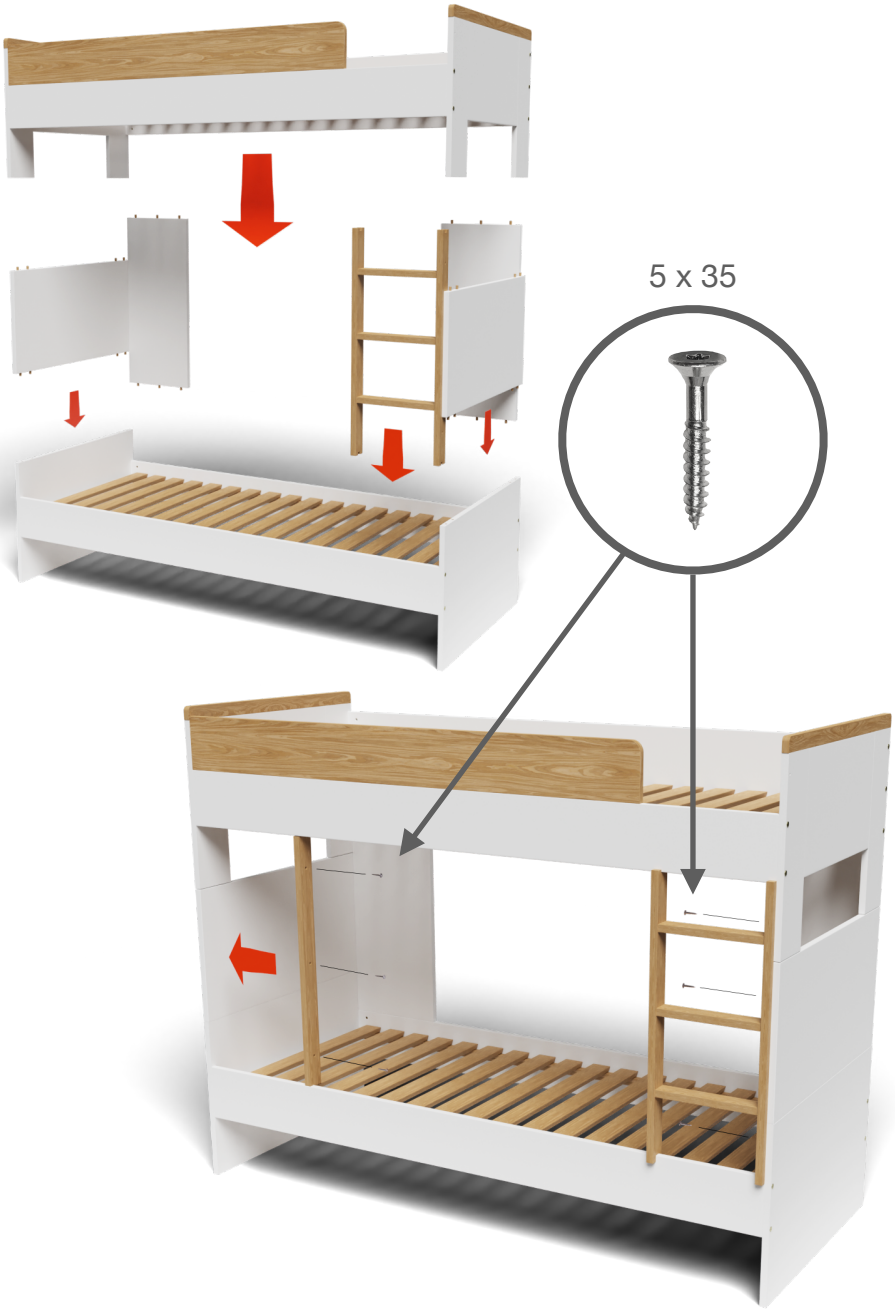

# Aikuisten kerrossänky

5 x 35

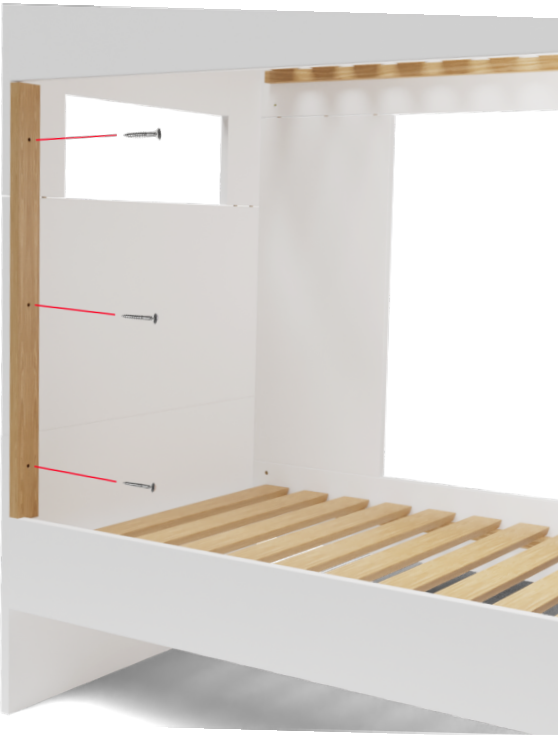

# Aikuisten kerrossänky koottuna